# Braytron

## FIȘĂ TEHNICĂ

| | |
|---|---|
| MODEL | BH03-06040 |
| DESCRIERE | BRY-ALFA-E-RND-F.WHT-SPOTLIGHT FIXTURE |

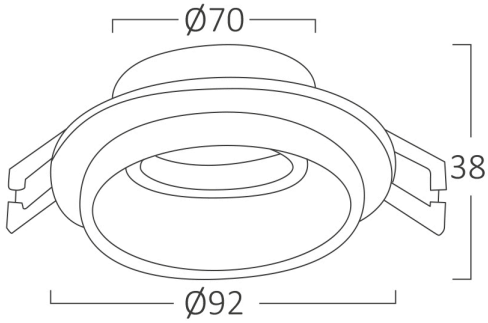


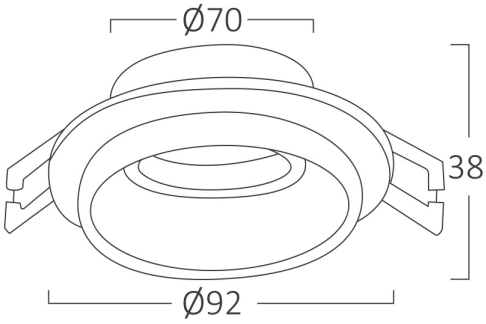

**BRAYTRON LIGHTING**

Bd. Iuliu Maniu, Nr.616, Sector 6, 061129, Bucuresti - ROMANIA
info@braytron.com
www.braytron.com

**SPOTVISION ELECTRIC & LIGHTING S.R.L**

Bd. Iuliu Maniu, Nr.616, Sector 6, 061129, Bucuresti - ROMANIA
sales@spotvisionelectric.ro
www.spotvisionelectric.ro

Braytron

FIȘĂ TEHNICĂ

| Caracteristici Generale | | |
|---|---|---|
| Model | : | BH03-06040 |
| Familia principală/Categorie | : | Iluminat Interior |
| Sub-familia/Subcategorie | : | Spot Încastrat GU10 |
| Tip | : | Spotlight |
| Culoarea corpului | : | White |
| Garanție | : | 2 Years |
| IP (Grad de protectie) | : | IP20 |

| Caracteristici Produs | | |
|---|---|---|
| Putere maximă | : | Max.1×35 w |

| Caracteristici Electrice | | |
|---|---|---|
| Material | : | Aluminium |
| Temperatura de lucru | : | -20$^{o}$C ~ +40$^{o}$C |

| Dimensiuni si Greutati | | |
|---|---|---|
| Diametru | : | 92 mm |
| Înălțime | : | 38 mm |
| Decupaj (gaură) | : | 70 mm |
| Greutate | : | 100 gr |

| Informatii despre ambalaj | | |
|---|---|---|
| Greutate netă | : | 5 kgs |
| Greutate brută | : | 6,5 kgs |
| Bucăți pe cutie (PCS/CTN) | : | 50 |
| Lungime | : | 52 cm |
| Lățime | : | 25 cm |
| Înălțime | : | 22 cm |
| Cod EAN | : | 5949097728891 |

**BRAYTRON LIGHTING**

Bd. Iuliu Maniu, Nr.616, Sector 6, 061129, Bucuresti - ROMANIA
info@braytron.com
www.braytron.com

**SPOTVISION ELECTRIC & LIGHTING S.R.L**

Bd. Iuliu Maniu, Nr.616, Sector 6, 061129, Bucuresti - ROMANIA
sales@spotvisionelectric.ro
www.spotvisionelectric.ro