Braytron

TECHNISCHES DATENBLATT

MODELL	BT42-93032
BESCHREIBUNG	BRY-ST89-30W-GRY-6500K-IP66-LED STREET LIGHT

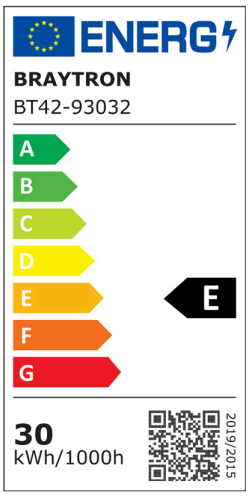

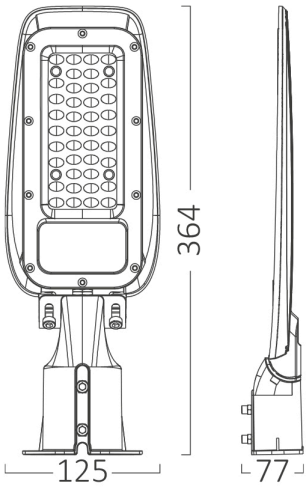

BRAYTRON SRL

MUNICIPIUL BUCUREŞTI, SECTOR 6, BLD. IULIU MANIU, NR.616, CORP B, ET.1,BUCUREŞTI,Sector 6(RO)
info@braytron.com
www.braytron.com

Braytron

TECHNISCHES DATENBLATT

Allgemeine Merkmale		
Modell	:	BT42-93032
Hauptkategorie	:	Außenbeleuchtung
Unterkategorie	:	LED-Straßenleuchte
Typ	:	Street
Gehäusefarbe	:	Grey
Lampentyp/Form	:	Non-Directional
Dimmbar	:	Not-Dimmable
Lichtquelle	:	LED
Garantie	:	2 Years
Klasse	:	CLASS I
IP (Schutzart)	:	IP66
IK (Schlagschutz)	:	IK07

Product Characteristics		
Leistung	:	30
Farbtemperatur	:	6500K
Effektive Lumen	:	3300
Farbwiedergabeindex (CRI)	:	≥70
Energieeffizienzklasse	:	E
Lichtabstrahlwinkel	:	70x140^{0}

Elektrische Eigenschaften		
Lebensdauer	:	20000 h
Spannung	:	220-240V 50/60Hz
Leistungsfaktor	:	>0,9
Material	:	Aluminium
Arbeitstemperatur	:	-20^{0}C ~ +40^{0}C

Dimensions & Weight		
Länge	:	125 mm
Breite	:	77 mm
Höhe	:	364 mm
Gewicht	:	560 gr

Paket-Informationen		
Nettogewicht	:	8,4 kgs
Bruttogewicht	:	10,65 kgs
Stückzahl pro Karton (PCS/CTN)	:	15
Länge	:	39 cm
Breite	:	39,5 cm
Höhe	:	38 cm
EAN-Code	:	5949097732218

BRAYTRON SRL

MUNICIPIUL BUCUREŞTI, SECTOR 6, BLD. IULIU MANIU, NR.616, CORP B, ET.1,BUCUREŞTI,Sector 6(RO)
info@braytron.com
www.braytron.com